סדרת דלת מתקפלת משולבת (אקורדיון)

תכונות המוצר:

- קיפול משולב: מבנה חדשני ויפה. בן שתי דלתות או יותר, מהווה חידוש בהשוואה לדלתות ארון מתקפלות המסורתיות, שרוחבן מוגבל עד 2000 מ״מ.
- גלגל הזזה: גלגלי דלת איכותיים מאד, יוצרים תנועה חלקה ושקטה.

אפשרויות אביזרים לדלת מתקפלת משולבת

TJ003A התקן קיבוע עליון דו-צדדי לדלת מתקפלת
Top Hanging Fittings for Folding Door with Interlinked Hinge

למערכת דלת מתקפלת 4 כנפים בלבד
Only for 4 panels folding system

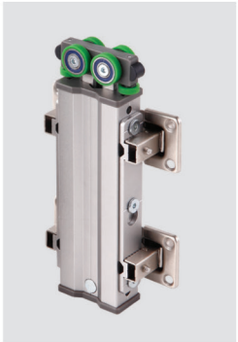

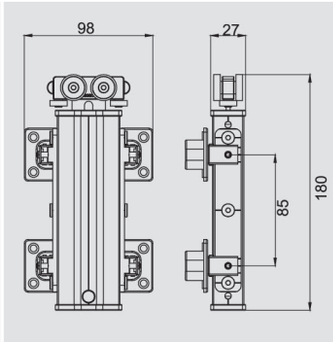

TJ003B התקן קיבוע תחתון דו-צדדי לדלת מתקפלת
Bottom Hanging Fittings for Folding Door with Interlinked Hinge

למערכת דלת מתקפלת 4 כנפים בלבד
Only for 4 panels folding system

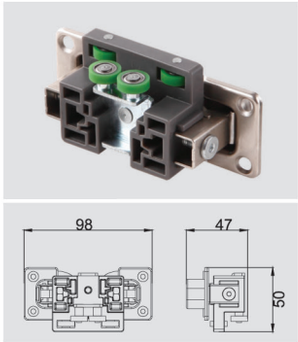

TJ004A התקן קיבוע עליון לדלת מתקפלת כנף אחת
Top Hanging Fittings for One-wing Folding Door

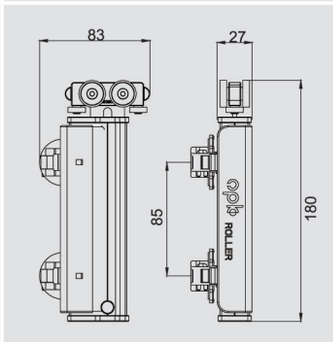

TJ004B
Bottom Hanging Fittings for One-wing Folding Door
התקן קיבוע תחתון לדלת מתקפלת כנף אחת

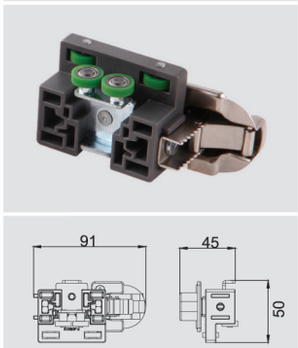

TJ005A
ציר
Hinge

TJ005B
לוחית קידוח
Drilling mode

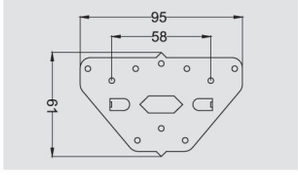

TJ003A
מסילה עליונה
Up Track

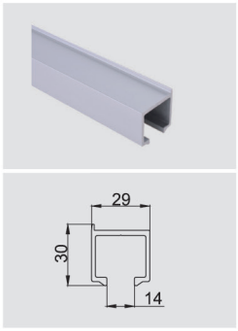

TJ003A
מסילה תחתונה
Bottom Track

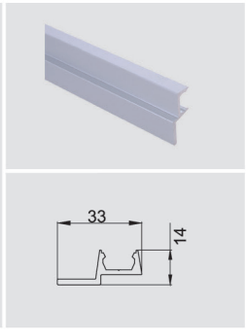

90053
פס קישוט
Decorative cover

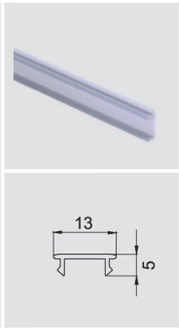

CJ22101A
דלת מתקפלת (2 פנלים)
Folding Door (2 panels)

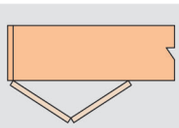

CJ22101B
דלת מתקפלת מרובת כנפיים (4 פנלים)
Multi-wing folding door (4 panels)

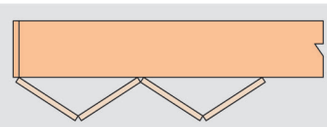

אפשרויות התקנה משולבות
Accessories minutes combined installation

4 כנפיים (2+2)

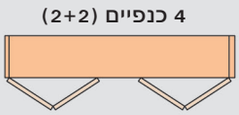

A. Four door(2+2)

6 כנפיים (2+4)

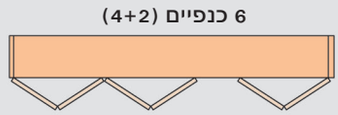

B. Six door(4+2)

8 כנפיים (4+4)

C. Eight door(4+4)

נתוני התקנה דלת מתקפלת משולבת

1 Cabinet Requirements
מפרטי ארון

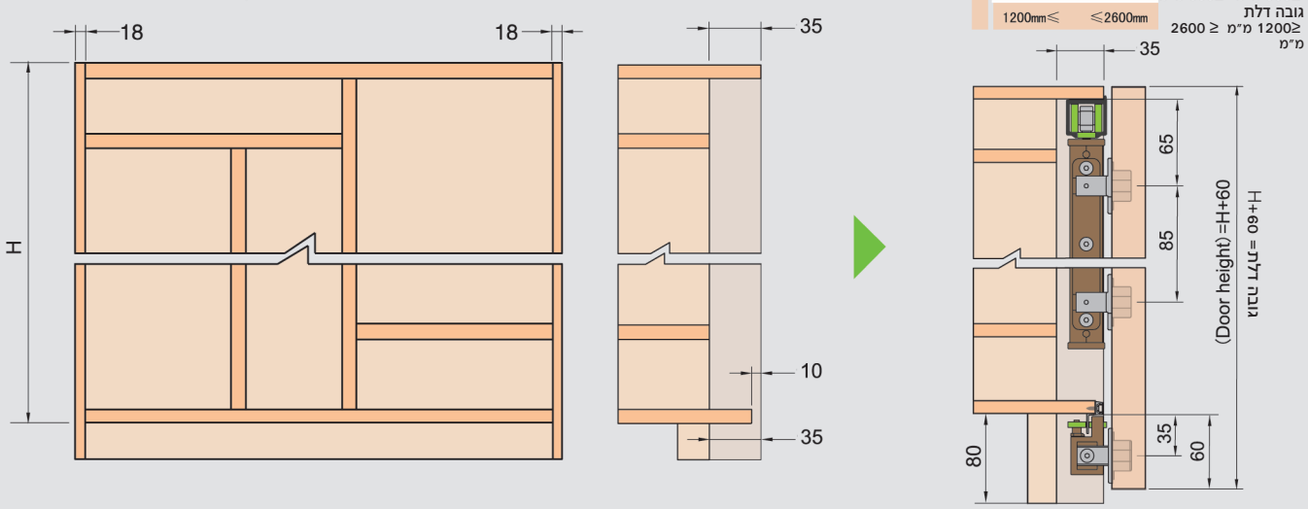

2 Door Requirements
מפרטי דלת

1 Door size count
מידות דלת ארון

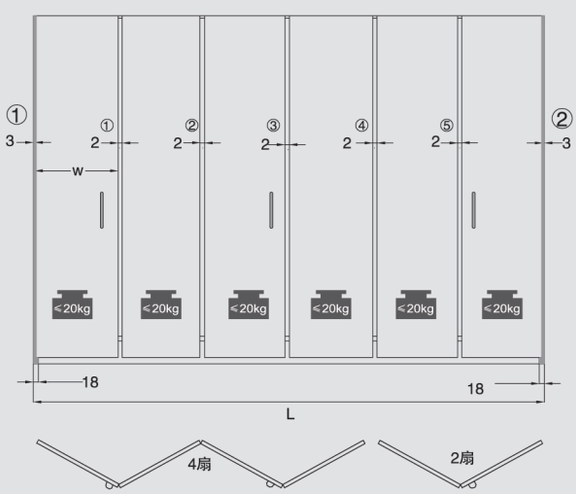

עובי סטנדרטי של דופן ארון הוא 18 מ"מ.
דוגמה, דלת מתקפלת 4 כנפיים ולדלת מתקפלת 2 כנפיים
Standard thickness of cabinet side panel is 18mm;
Take 4–wing folding door and 2–wing folding door for example

(h)=H+60
(w)={L–(3+3)–(2X5)}/6

(Door height) H=h+60 (גובה דלת)
1 Door Panel Width W= (L–3×2–2×5)/6 רוחב כנף

"3" עובי דופן שאינו מכוסה ע"י הכנף. ציר ישר מכסה לרוב רק 15 מ"מ
"5" מידת הרווח בין הדלתות
"6" מידת הרווח ביו הכנפיים

"3" means length not covered by door panel on side panel
Normally full–cover hinge is able to cover 15mm only
"5" means quantity of door gap
"6" means quantity of door panel

2 ממדי קדחים מנגנון גלגלים
Roller Holes Dimension

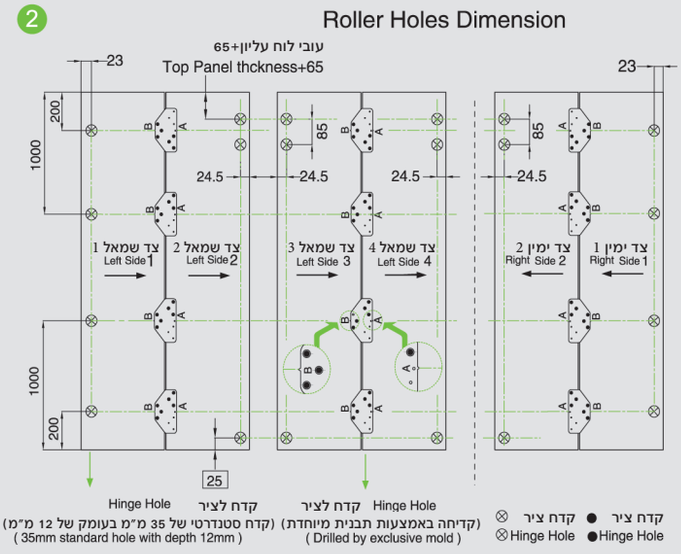

3 מפרטי התקנה אחרים Other Installation Requirements

1.

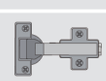

ציר סגירה שקטה 90 מעלות כיסוי מלא
90 degree full cover soft closing hinge

היצרן אינו מספק צירי צד לדופן ועל הצרכן לרכשם
Side hinge of Panel be purchased by customer, factory won't supply it.

2.

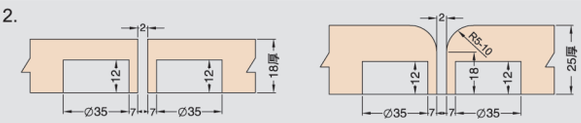

18mm Door do not have to fillet
18 מ"מ קצה ישר
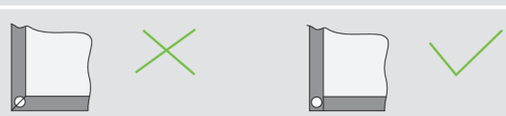
3.